For Earth, For Life

Kubota

クボタミニバックホー

U-008-5S

高い狭所進入性と安定感を兼ね備えた超ミニ建機

U-008-5S

The feature of U-008-5S

特徴・機能詳細

❶ 前置き操縦レバー

前置き操作レバーで、足元や運転席回りの広々スペースを確保しています。

❷ 操作ロックレバー

操作ロックレバーが上がった状態でないとエンジンがかからない、エンジンニュートラルスタート機能を搭載しました。

❸ フルオープンボンネット

後方に大きく開くフルオープンボンネットを採用。エンジン回りや燃料系などの日常点検や部品交換が容易に行えます。

❹ けん引フック

フレーム後部にフックを装備しました。

❺ 操作切り替え

2つの操作パターンに切り替えが可能です。

❻ 強化型延長ブレード

ドーザブレードの幅の延長はピンを脱着することで容易に行えます。

❼ 分割式ドーザーホース

不意の破損の場合もホース交換が容易に行えます。

❽ LEDライト

低発熱で振動にも強い、LEDライトを標準で搭載しています。

❾ 背面式ブームシリンダ

大きな石やコンクリート片等のバケットでのすくい込み、ダンプへの積込みや搭載型ブレーカでの作業時もブームシリンダの損傷を気にせずに作業を行えます。

High performance of U-008-5S

究極の狭所進入性

可変脚収縮時 700mm

可変脚拡張時 860mm

可変脚仕様

レバー操作で簡単に伸縮できる可変脚クローラを採用。
クローラー幅を収縮させることで狭い通路や門扉の間を楽に通過でき、
拡張時は高い安定性で多様な作業に対応できます。
ブレードの幅の延長はピンを脱着することで容易に行えます。

※作業時はクローラーを拡張させてご使用ください。

後方小旋回機

後端半径510mm を実現。狭い現場や
壁ぎわでの作業もラクラクこなします。
また、旋回時の後端はみだし幅80mmとコンパクトなため、
気兼ねなく狭所での旋回が可能です。

狭所で掘削可能

作業機をスイングすることで、狭所及び
壁際での掘削が可能です。

ブームスイング角度（右）：55°
ブームスイング角度（左）：55°

High performance of U-008-5S

安心の掘削性能

ワイドな作業範囲

機械質量1トンクラスのコンパクトサイズながらも
掘削性能はパワフルで作業範囲はワイド。
トラックへの土砂の積み込みや掘削を容易に行えます。

最大掘削半径 3120mm　最大掘削深さ 1600mm

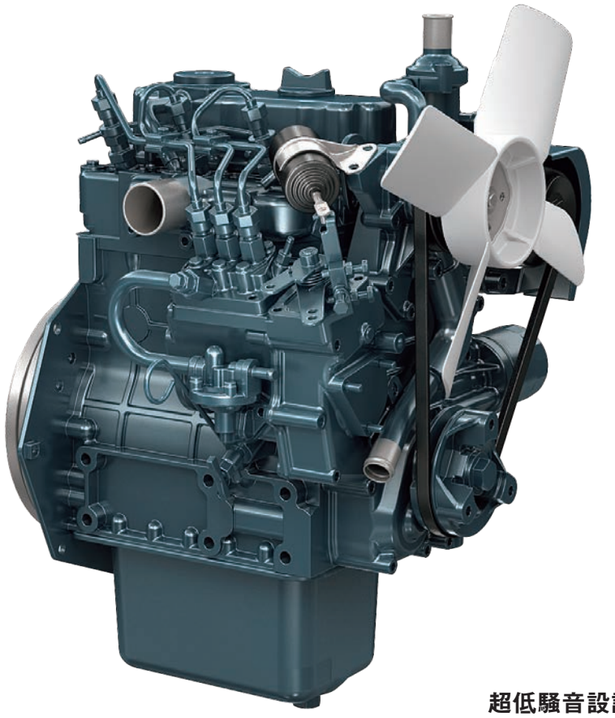

クボタ3気筒エンジン

高トルクで低振動なクボタ3気筒エンジンを
搭載することで、パワフルな掘削力を支えます。

エンジン型式：D722-E4-BH-4US
定格出力/回転数：7.6kW（10.3PS）/2,050rpm

超低騒音設計

国土交通省の超低騒音基準値（93dB以下）をクリアし、
市街地や夜間の工事時に懸念される騒音を軽減しました。

The feature of U-008-5S

安心 / 安全設計

フルオープンボンネット&ボンネットグリップ

後方に大きく開くフルオープンボンネットを採用。
エンジン回りや燃料系などの日常点検や部品交換が容易に行えます。
また、ボンネットの開閉を容易にするボンネットグリップが追加されました。

分割式ドーザーホース

荒地走行などで不意の破損の場合も
ホース交換が容易に行えます。

けん引フック

フレーム後部にフックを装備しています。

背面式ブームシリンダ

大きな石やコンクリート片等のバケットでのすくい込み、ダンプへの積込みや
搭載ブレーカでの作業時もブームシリンダの損傷を気にせずに作業を行えます。

操作ロックレバー

操作ロックレバーが上がった状態でないとエンジンがかからない、
エンジンニュートラルスタート機能を搭載しました。

LEDライト

低発熱で振動にも強い、LEDライトを標準で搭載しています。

ROPS仕様（オプション）

フロントROPSバー

オペレータを転倒時の危険から守ります。
また、運搬時など高さに対応する可倒式を採用しました。

※ROPS（Roll Over Protective Structure）とは、
「転倒時乗員保護構造」のことで、機械が転倒したとき
シートベルトを装着したオペレータを危険から保護する構造のこと

スライドシート& 巻き取り式シートベルト

オペレータの体格に合わせて4段調整できるスライドシートにより、
無理のない姿勢で作業ができます。

※ROPS仕様では、必ずシートベルトを装着して作業を行ってください。

取説・工具入れ

取説や工具を入れておくボックスをシート下に装備。

■ 作業範囲

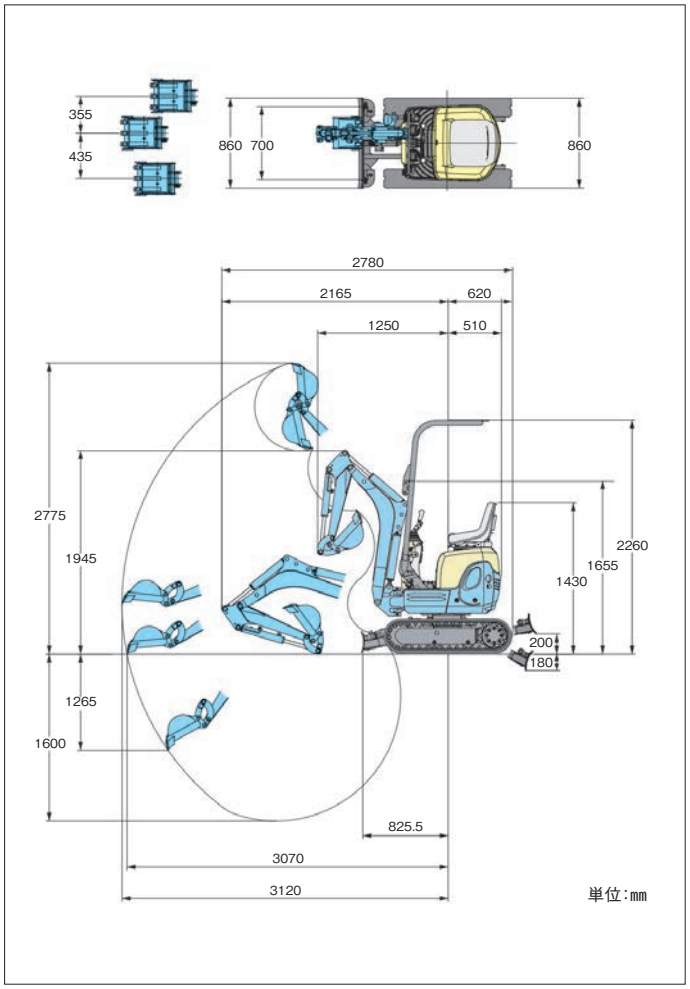

■ 仕　様

型式		U-008-5S	
		固定脚仕様	可変脚仕様
バケット容量 新JIS山積み		0.016㎥	
標準バケット幅:(サイドカッタ含/含まず)		318/300㎜	
機械質量		910〈965〉kg	950〈1005〉kg
機械寸法(輸送時)	全長	2780㎜	
	全高〈ROPS〉	1400〈2260〈折りたたみ時 1655〉〉㎜	
	全幅	820㎜	725/860㎜
	最低地上高	160㎜	150㎜
エンジン	エンジン区分	クボタ水冷3気筒	
	エンジン型式	クボタD722-E4-BH-4US	
	排気量	0.719L(719cc)	
	馬力	7.6kW(10.3PS)/2050rpm	
掘削性能	最大掘削高さ	2775㎜	
	最大ダンプ高さ	1945㎜	
	最大掘削深さ	1600㎜	
	最大垂直掘削深さ	1265㎜	
	最大掘削半径	3120㎜	
	最小フロント旋回半径(スイング時)	1250㎜(1065㎜)	
	最小後端旋回半径	510㎜	
	最大掘削力(爪元)	9.8kN(1000kgf)	
標準シュー	標準シュー形式	ゴムクローラ	
	シュー幅	180㎜	
走行部	クローラ全長	1230㎜	
	タンブラ中心距離	900㎜	
	クローラ中心距離	640㎜	520/680㎜
	走行速度(1/2速)	2.0km/h	2.0/4.0km/h
	登坂能力	30°	
旋回速度		8.3rpm	
ドーザー	排土板(幅)	820㎜	700/860㎜
	排土板(高)	200㎜	
	リフト量(GL上/下)	200/180㎜	
油圧ポンプ	仕様	2連ギア	
旋回モータ形式		オービットモータ	
走行モータ形式		オービットモータ	
燃料タンク容量		12.0L	
作動油量		13.5L(タンク内)	

※〈　〉内はROPS仕様

■ オプション

サービスポート配管をブームに内装。

※L型エルボーは別売りです。

■ アタッチメント一覧表

品名	U-008-5S
標準バケット(一般掘削用)	幅300㎜、新JIS山積0.016㎥
広幅バケット(積み込み用)	幅350㎜、新JIS山積0.019㎥
狭幅バケット(狭幅掘削用)	

※バケット幅はサイドカッタ含まず。

- ●ご使用される時は取扱説明書をよくお読みのうえ正しくご使用下さい。
- ●作業の際には必ずシートベルトを着用して下さい。(ROPS仕様のみ)
- ●機体質量3t 未満の建設機械を運転する場合には、事前に「車両系建設機械運転特別教育」を、3t 以上の場合は「車両系建設機械運転技能講習」を必ず受講して下さい。
- ●故障や事故を防ぐ為、機械の定期的な点検を必ず行って下さい。
- ●特定自主検査は厚生労働大臣又は労働基準監督局長の登録を受けた検査業者で検査を行うよう義務づけられています。

URL: https://kubotakenki.co.jp

株式会社クボタ 建設機械営業部　大阪市浪速区敷津東1-2-47
株式会社クボタ建機ジャパン 本社　大阪市浪速区敷津東1-2-47 ☎06-6648-2120

北海道営業部	北海道北広島市大曲工業団地3-1	☎011-377-5511
東北営業部	宮城県名取市田高字原182-1	☎022-384-2144
関東第1営業部	埼玉県ふじみ野市大井武蔵野1300-1	☎049-256-2552
関東第2営業部	神奈川県川崎市宮前区鷺沼2-16-11	☎044-860-5505
中部営業部	愛知県一宮市観音町1-1	☎0586-73-1235
関西営業部	兵庫県伊丹市奥畑5-10	☎072-781-7715
中国営業部	広島県呉市広多賀谷3-4-10	☎0823-72-0233
四国営業部	香川県丸亀市飯山町下法軍寺90	☎0877-98-0277
九州営業部	福岡県福岡市東区和白丘1-7-3	☎092-719-1565

製品の詳しいご相談は下記までご連絡ください。

○本カタログに記載されている仕様は予告なく変更させていただくことがあります。
○ブレーカ作業をする時は「車両系建設機械(解体用)運転技能講習」修了証が必要です。

AKK2393A