寸法区分 ＼ 等級	精級 (f)	中級 (m)	粗級 (c)	極粗級 (v)
0.5以上 3以下	±0.05	±0.1	±0.2	−
3をこえ 6以下	±0.05	±0.1	±0.2	±0.5
6をこえ 30以下	±0.1	±0.2	±0.5	±1
30をこえ 120以下	±0.15	±0.3	±0.8	±1.5
120をこえ 315以下	±0.2	±0.5	±1.2	±2.5
315をこえ 1000以下	±0.3	±0.8	±2	±4
1000をこえ 2000以下	±0.5	±1.2	±2	±6
※2000をこえるもの	1000をこえ 2000以下と同一とする。			

指示無き寸法については
普通公差(JIS B 0405) 粗級 とする。

来歴 CAREER		最終試作品番 試＊＊＊＊＊＊＊＊＊	
変更番号 MARKS	変通番号 REVISION NO. (理由)	重量 WEIGHT	日付 DATE / 担当 DESIGN
△ □	−	Kg	− / −

蓋詳細図 S＝1／10

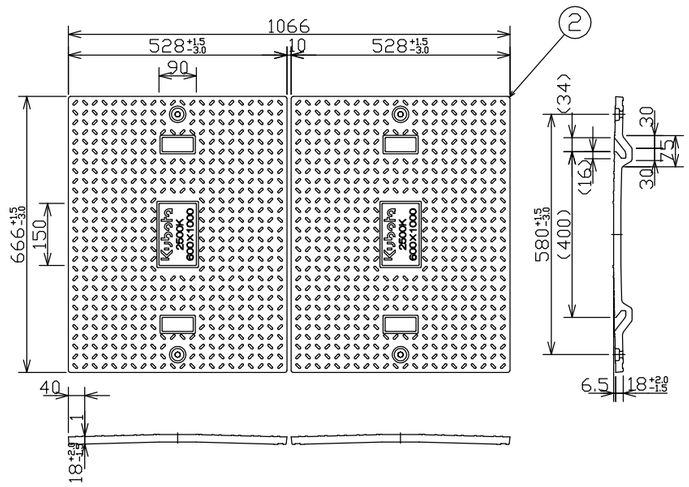

受枠詳細図 S＝1／10

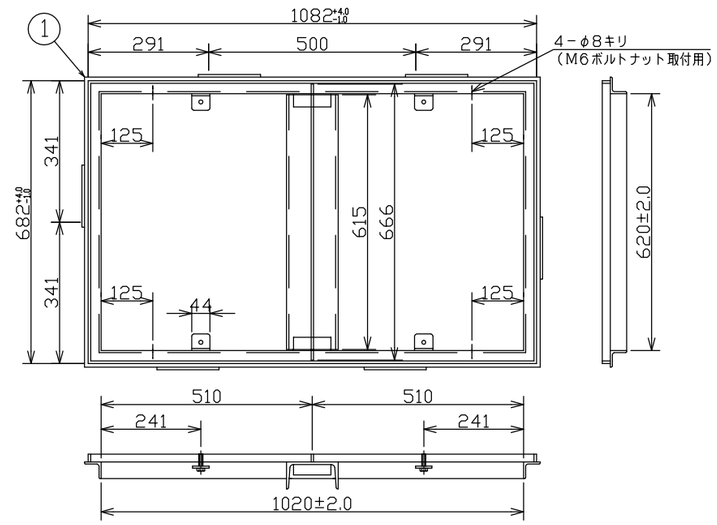

ボルト固定部詳細図 S＝1／2

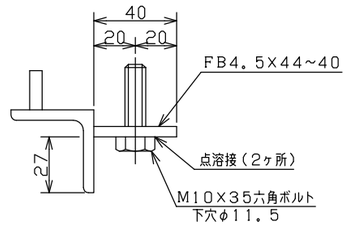

中間支持梁詳細図 S＝1／2

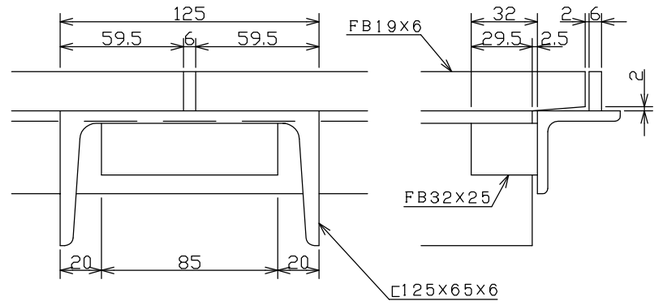

表面模様詳細図

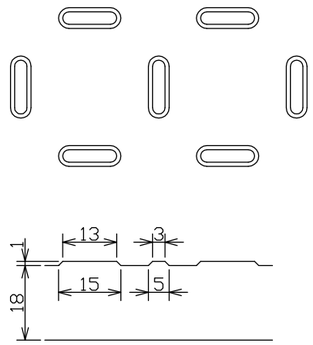

取手部断面詳細図

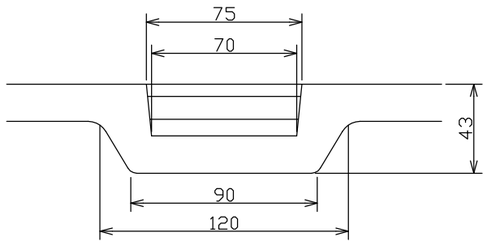

受枠断面図 S＝1／2

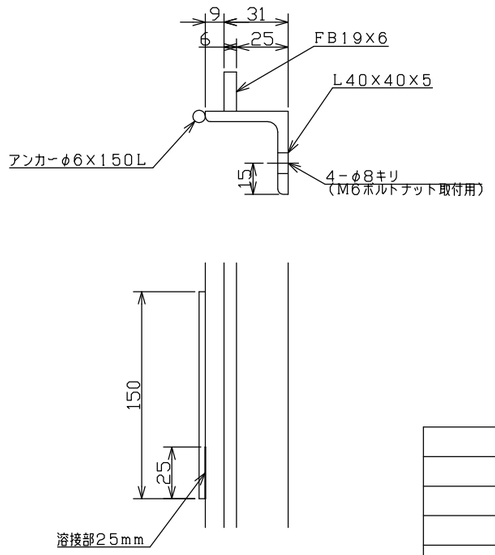

注記
- 蓋寸法で、公差記入無き箇所の公差は、全て±1．5とする。
- 蓋の肉厚は、外周端より40mmの位置において18±2とする。
- (　　)内寸法は、参考寸法とする。
- 受枠・受梁の材質は、SS400溶融亜鉛メッキ製とする。
- M10六角ボルト、ナット、ワッシャの材質はSUS304製とする。

蓋・受枠取合詳細図 S＝1／1

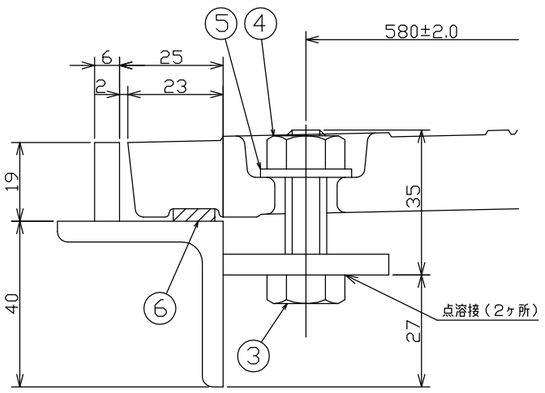

ボルト固定部詳細図

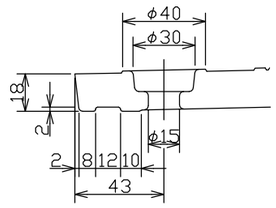

栗本商事株式会社製
Q 破壊荷重 100KN 安全荷重 25KN

構成部品品番 PARTS NO.	番号 Ref.No.	構成部品名称 NAME OF PARTS	材料 MATERIALS	個数 Q'TY	摘要 REMARKS	計算重量 WEIGHT
	6	スポンジパッキン	CR	2	t5×w10	
	5	ワッシャ	SUS304	4	M10	
	4	六角ナット	SUS304	4	M10	
	3	六角ボルト	SUS304	4	M10×35L	
	2	蓋	FRP	2		12.0kg
	1	受枠	SS400	1	溶融亜鉛メッキ仕上	24.0kg

材料 MATERIAL	SS400/FRP	個数/台 Q'TY	−
三角法 THIRD ANGLE PROJECTION	作成 DATE 2018.05.22	尺度 SCALE 1/10	
承認 APPROVED BY	検図 CHECKED BY	担当 DESIGNED BY	製図 DRAWN BY
内川	西川	藤井	藤井

形式 TYPE: 大型浄化槽 部品図

品名 NAME: チェッカープレート蓋枠T−10(600×1000)

品番 PART NO: KSG-B-825-10 △1 1

所属: 滋賀工場

重量 WEIGHT		
仕上	素材	計算
Kg	Kg	Kg

株式会社クボタ

A3図面 1/1