KMSG-B-1-20-1
S=1:50 (A2)
2021.10.01

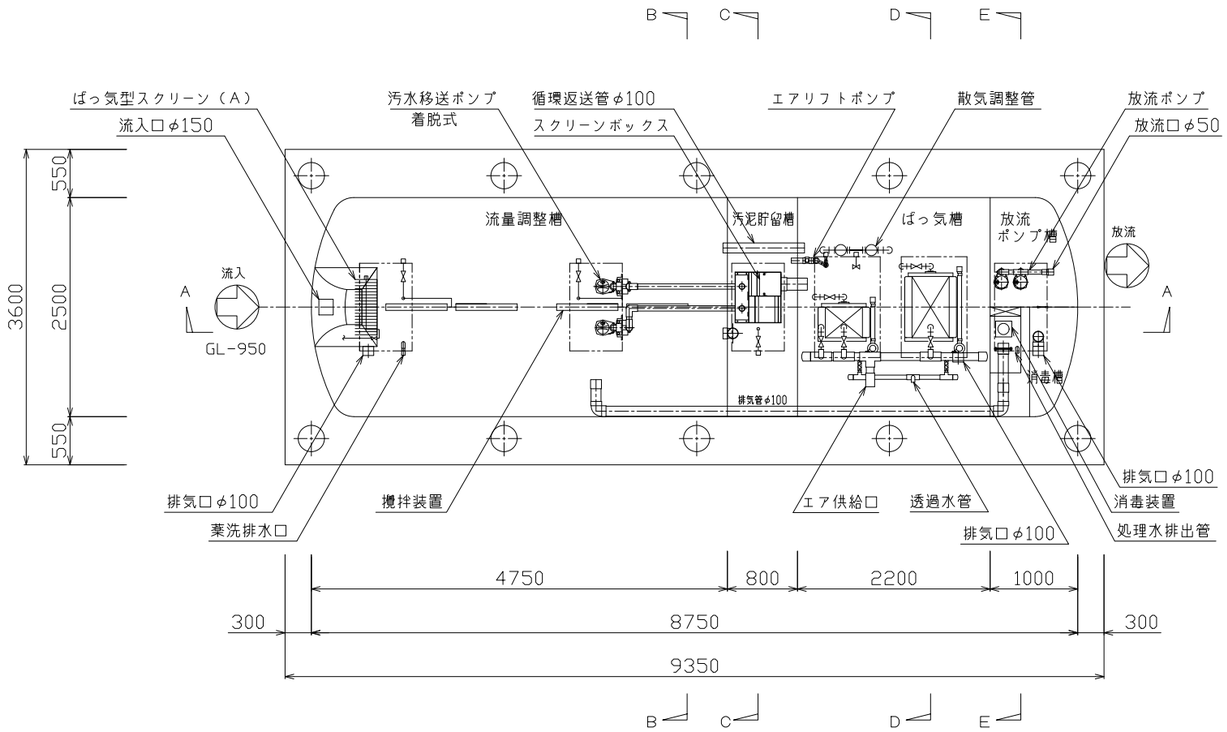


平　面　図　　S＝1／50

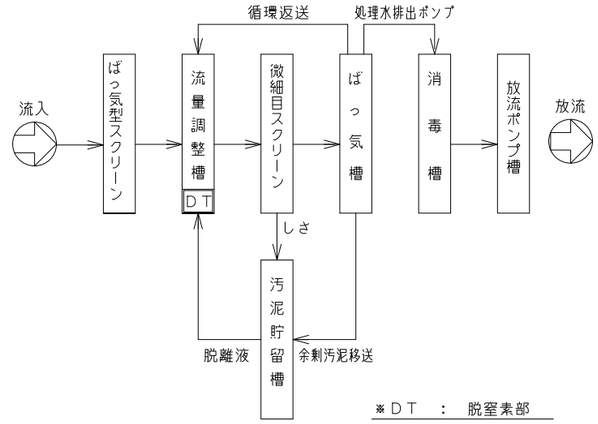


フローシート

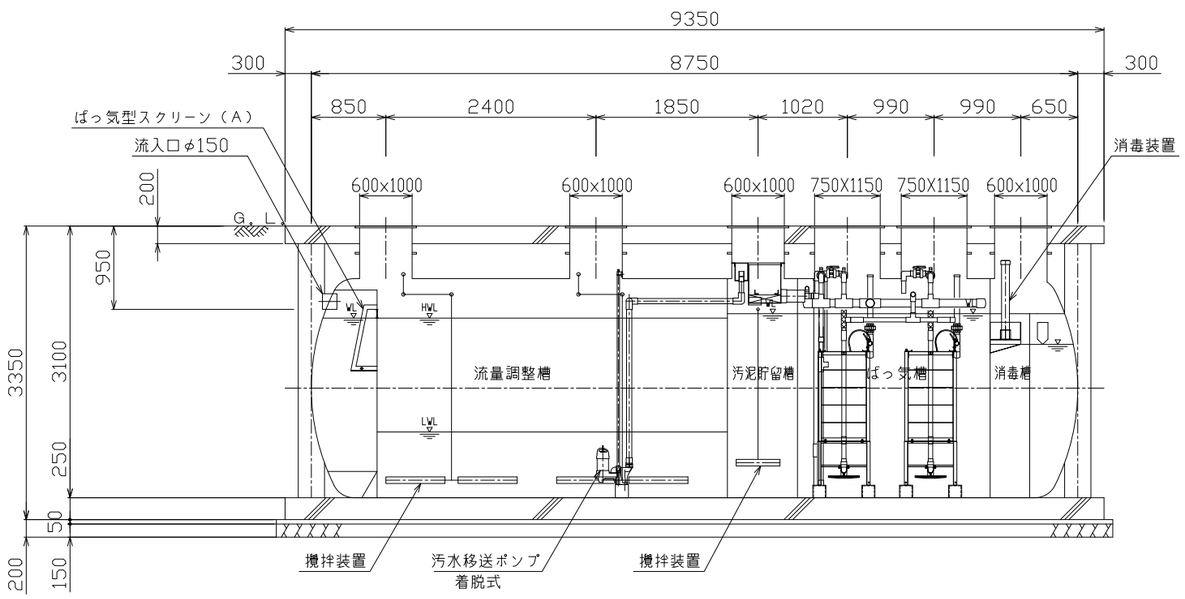


A－A断面図　　S＝1／50

| クボタ浄化槽仕様書 | | |
|---|---|---|
| 型　　式 | KM－SG－B－1 | |
| 処理対象人員 | 100　人 | |
| 日平均汚水量 | 20．0 $m^3$／日 | |
| 流入BOD量 | 4．00　kg　／日 | |
| 項　　目 | 流　入　水 | 放　流　水 |
| BOD | 200mg／L | 10mg／L以下 |
| COD | 100mg／L | 10mg／L以下 |
| 処 理 方 式 | 膜分離活性汚泥法 | |

| 有効容量 | | |
|---|---|---|
| | ばっ気型スクリーン | 1．07　$m^3$ |
| | 流量調整槽 | 13．34　$m^3$ |
| | 脱窒素部 | 5．24　$m^3$ |
| | 汚泥貯留槽 | 3．52　$m^3$ |
| | ばっ気槽 | 9．68　$m^3$ |
| | 消毒槽 | 1．55　$m^3$ |
| | 放流ポンプ槽 | 1．38　$m^3$ |
| | 総容量 | 35．78　$m^3$ |

| 点検口蓋仕様（1500K） | |
|---|---|
| 600x1000 | 4 |
| 750x1150 | 2 |

| 機器リスト | |
|---|---|
| 機器名 | 仕様　(50/60Hz/200V) |
| 汚水移送ポンプ | 0.14/0.13$m^3$/min x 4m x φ50 x 0.25kw x 2台 |
| 処理水排出ポンプ | 0.054/0.06$m^3$/min x 7m x φ25 x 0.25kw x 2台 |
| 放流ポンプ | 0.08$m^3$/min x 5m x φ40 x 0.15kw x 2台 |
| 微細目スクリーン | 自動かき揚げ式 1mm目幅 0.025kw x 1台 |
| 攪拌ブロワ | 0.20$m^3$/min x 0.02MPa x 20A x 0.25kw x 1台 |
| ばっ気ブロワ | 1.60$m^3$/min x 0.02MPa x 40A x 2.2kw x 2台 |
| 膜分離装置 | 浸漬型有機平膜 50枚 x 1基 25枚 x 1基 膜75枚 |
| 設定処理水量 | 21.0L/min |

※本槽補強リングは、FRP製とする。
※チェッカープレート枠は、溶融亜鉛メッキ仕上げとする。
※マンホール・チェッカープレートは、ボルトロック式、防臭パッキン付きとする。
※カサ上げ300mm付

KMSG-B-1-20-1
S=1:50 (A2)
2021.10.01

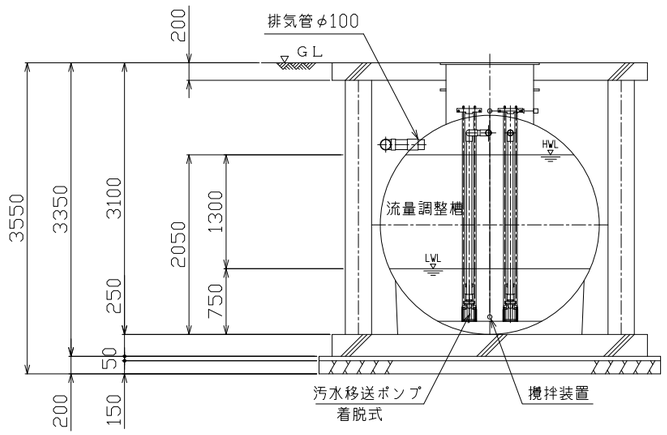


B－B断面図　S＝1／50

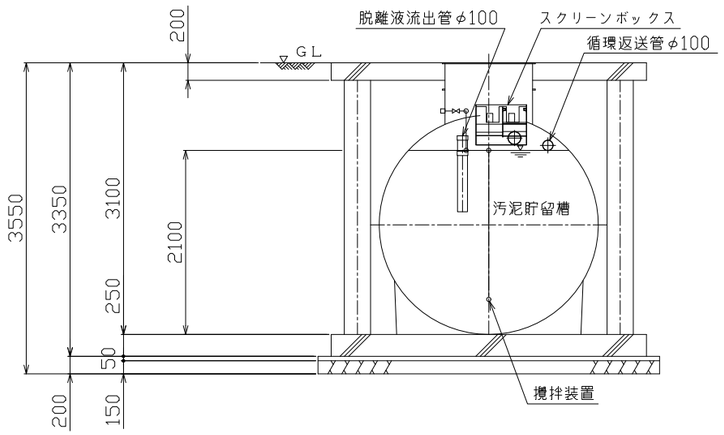


C－C断面図　S＝1／50

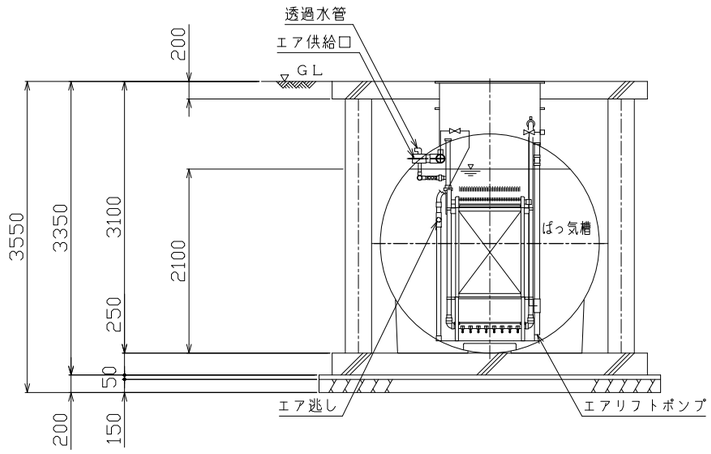


D－D断面図　S＝1／50

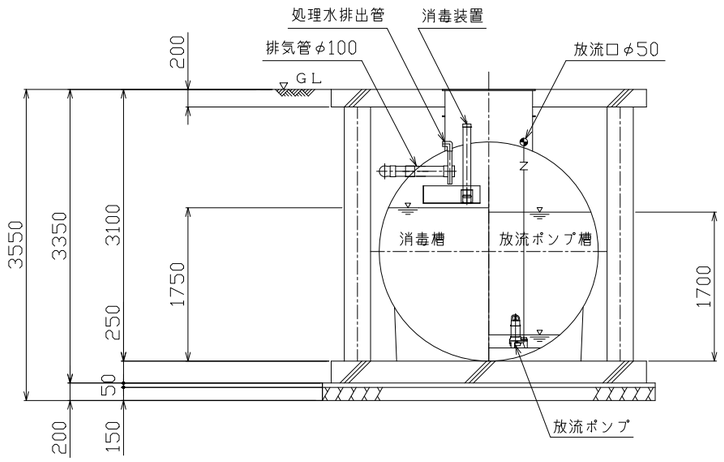


E－E断面図　S＝1／50