符号	記事	日付	変更者	承認

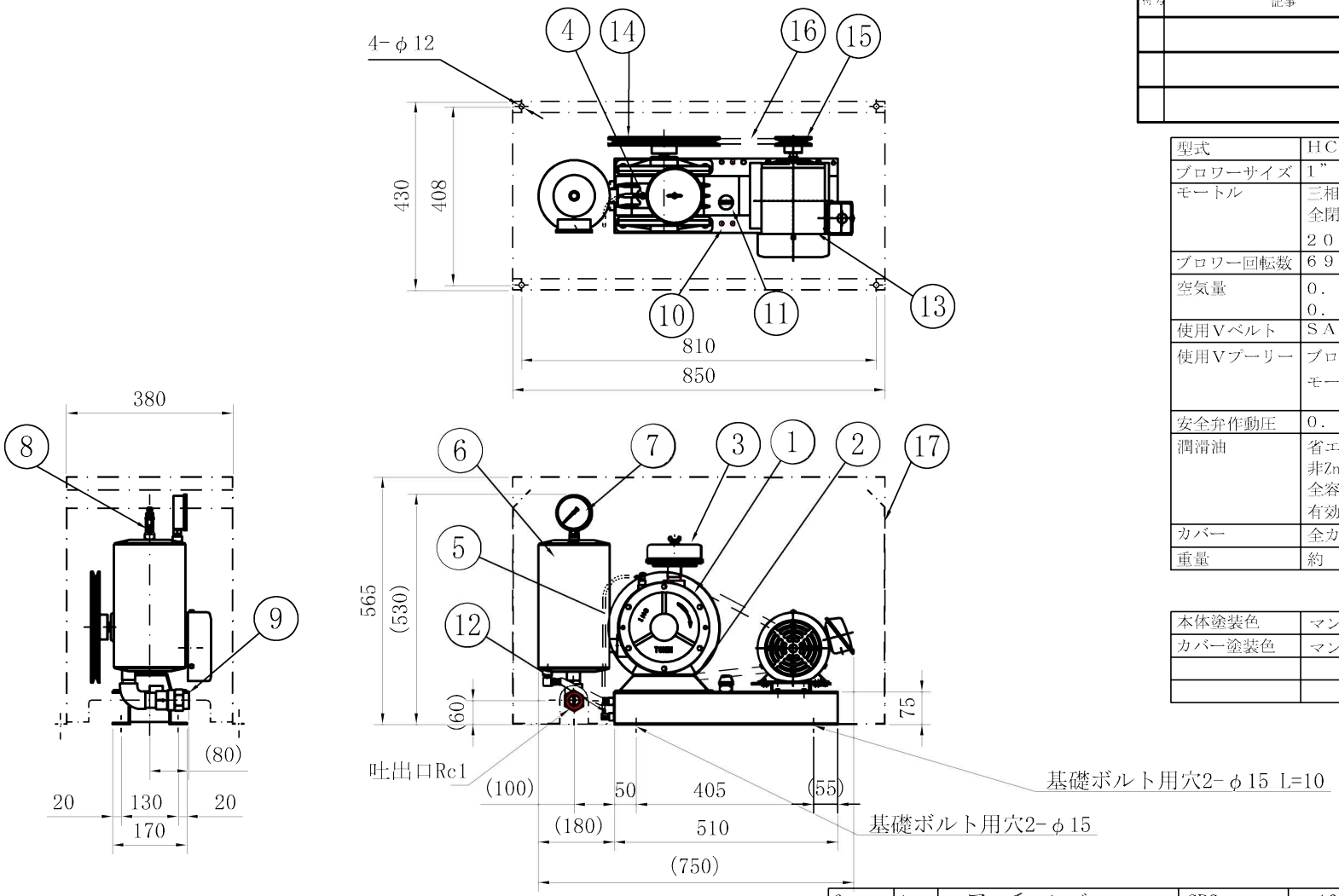

型式	ＨＣ－３０１Ｈ
ブロワーサイズ	1”
モートル	三相誘導電動機　高効率ＩＥ３ 全閉外扇屋内形 ２００Ｖ　４Ｐ　０．７５kW
ブロワー回転数	６９０RPM
空気量	０．５１m3/min　0.02MPa時 ０．５０m3/min　0.03MPa時
使用Ｖベルト	ＳＡ－４１
使用Ｖプーリー	ブロワー　SPA 198-1-18 モートル　SPA 91-1-19 －（50Hz） SPA 75-1-19 －（60Hz）
安全弁作動圧	０．０５MPa
潤滑油	省エネルギー型高粘度指数 非Zn系作動油 全容量　１．５L 有効量　１．１L
カバー	全カバー（重量　１４．０kg）
重量	約　６８．０kg（カバー含む）

本体塗装色	マンセル　７．５Ｇ５/０．５
カバー塗装色	マンセル　５Ｙ７/１

部品番号	個数	部品名	材料	寸法	備考
17	1	全カバー	SGC		
16	1	Vベルト	合成ゴム	SA-41	
15	1	モートル用Vプーリー	FC		
14	1	ブロワー用Vプーリー	FC		穴径φ18
13	1	モートル		0.75kW	軸径φ19
12	1	オイルストレーナー	BsBM、網	R1/4	150MESH
11	1	給油口キャップ	樹脂	G1/2	オイルゲージ棒付
10	1	共通ベース	SPC		オイルタンク兼用
9	1	チャッキ弁	ZDC	Rc1	ポペット型
8	1	安全弁	BsBM	R3/8	
7	1	圧力計		0.25MPa	φ75ｸﾞﾘｾﾘﾝ入り
6	1	エアーチャンバー	SPC	φ160	
5	1	オイル循環用ホース	PVC	φ6/4	
4	1	点滴ジョイント	BsBM	R1/8	
3	1	吸気口	SPC.樹脂	1”	ｴﾚﾒﾝﾄ（2号ｳﾚﾀﾝ）
2	1	単独ベース	SPC	1″	
1	1	ブロワー本体	FC	1″	

設計	製図	検図	承認	尺度
松本	斉藤		松本	－

ファイル名	日付
8.4.4	2015.01.03

東浜工業株式会社

ロータリーブロワー
ＨＣ－３０１Ｈ型外形図

図面番号 TKK3-1060