符号	個数	記事	日付	変更者	承認

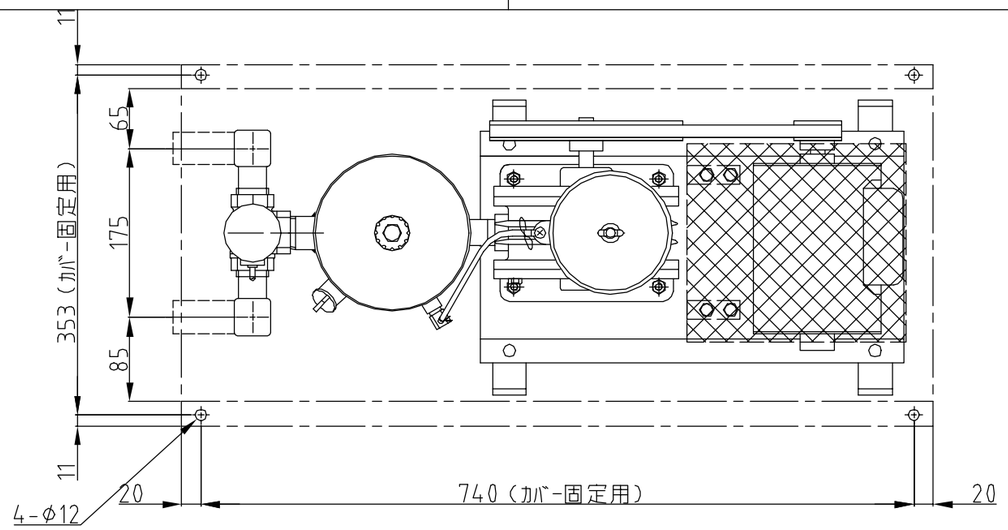

型式	ＦＤ－２５０ｓＤＴ
ブロワーサイズ	３／４”
モートル	コンデンサ始動形単相誘導電動機 １００ｖ４ｐ ０．３ｋＷ
ブロワー回転数	５４０ ｒ/min
空気量	２５０ Ｌ／ｍｉｎ （吐出圧力 ０．０２ＭＰａ時）
使用ベルト	Ａ－３５
使用Ｖプーリー	ブロワー Ａ型８” モートル Ａ型３” －Ａ Ａ型２1/2” －Ｂ
安全弁作動圧力	０．０３５ＭＰａ
付属部品	接続ホース一式 ゴム脚 一式
潤滑油	出光興産ダフニースーパーハイドロ ウリックフルイド６５ 全容量 １２００ｃｃ 有効量 ９００ｃｃ
重量	約５１ ｋｇ

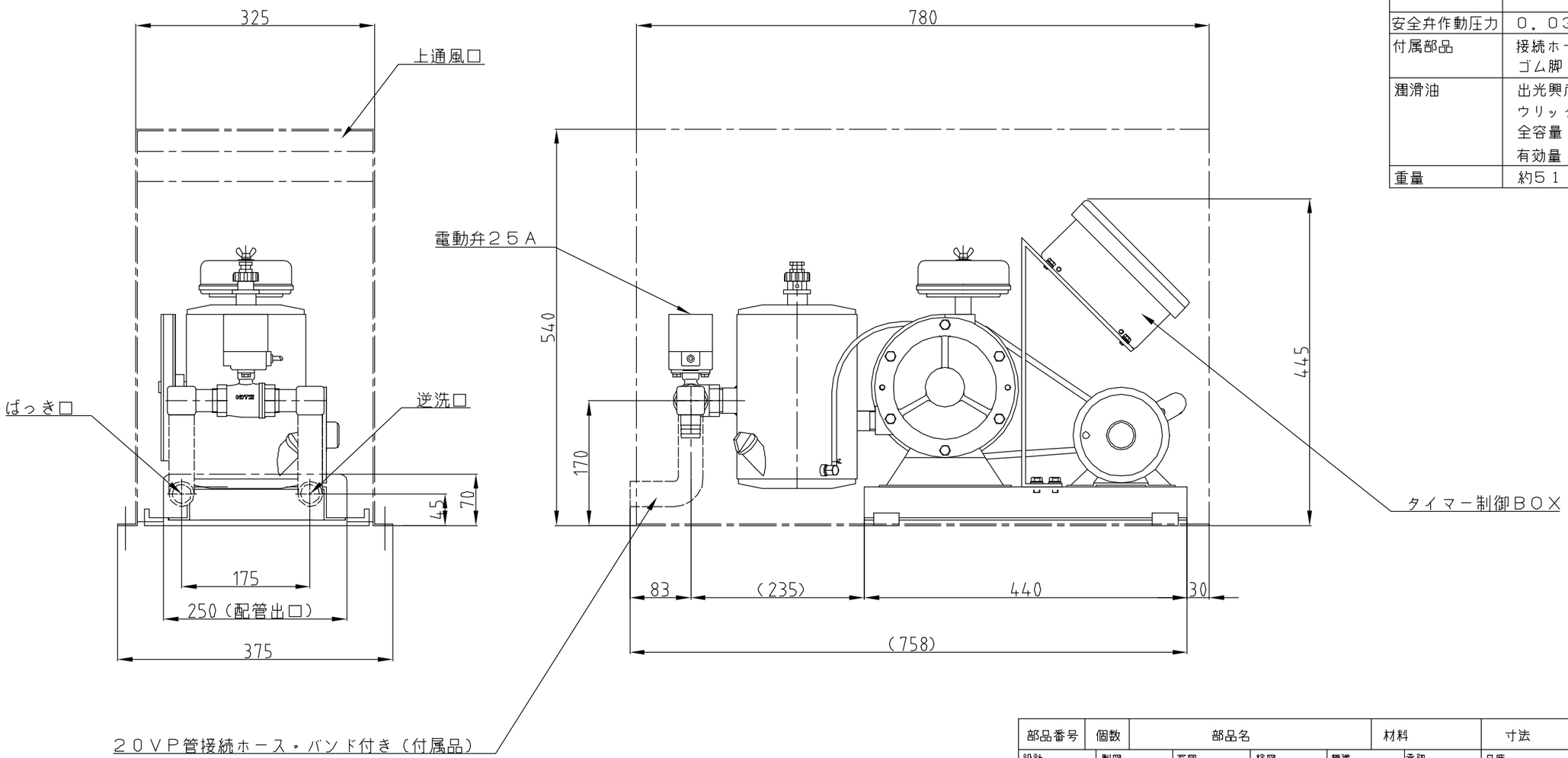

部品番号	個数	部品名	材料	寸法	備考

設計	製図	写図	検図	標準	承認	尺度	訂正	重量
	斉藤					1:1		

東浜工業株式会社	電動弁一体型 単相・１００Ｖ ＦＤ－２５０ｓＤＴ	ﾌｧｲﾙ名 B.3.2	日付 05/02/23
		図面番号	TKK3-5220